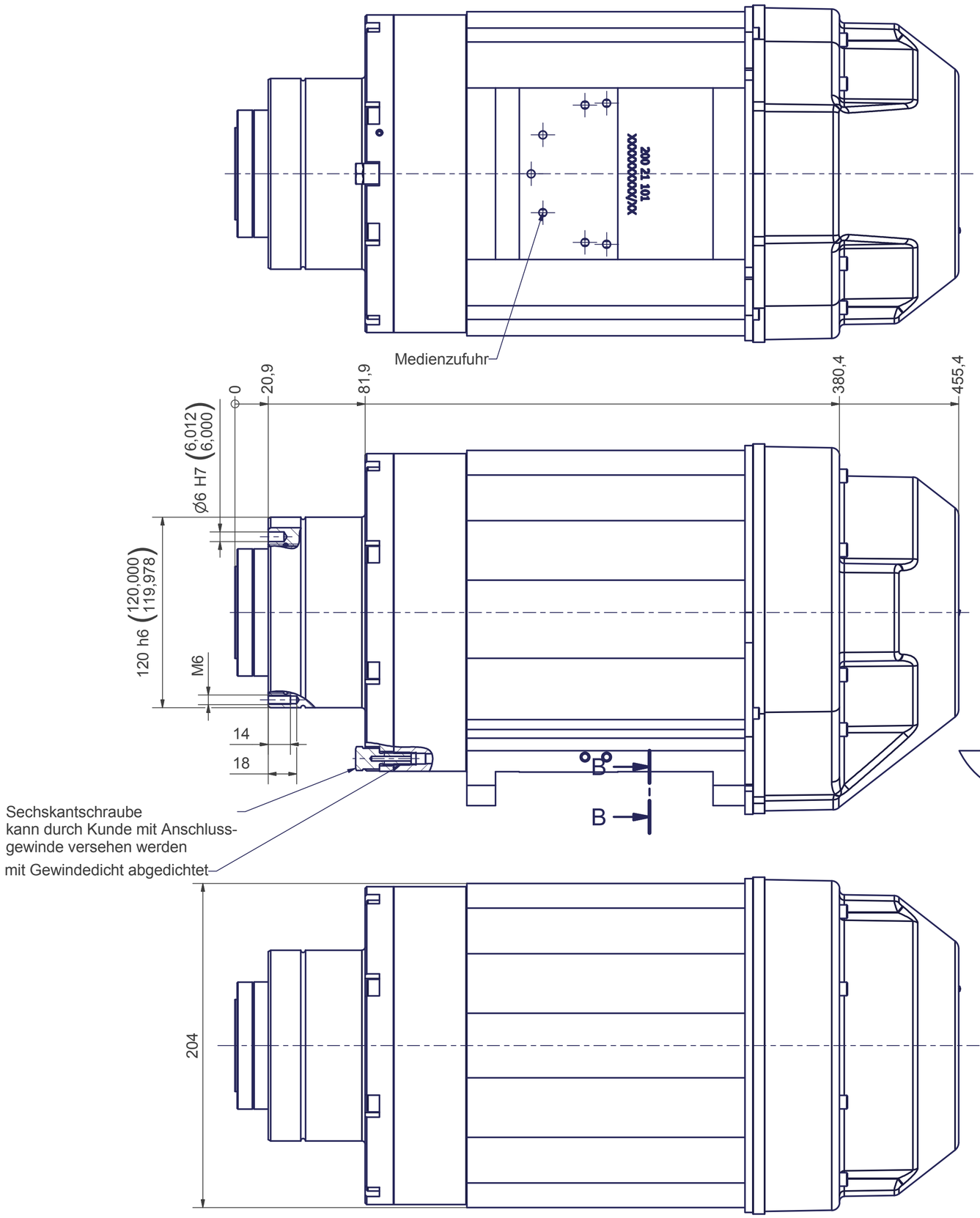

A (1 : 2)

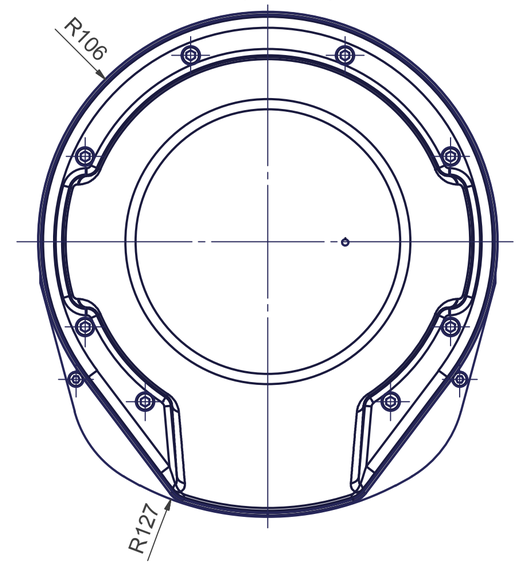

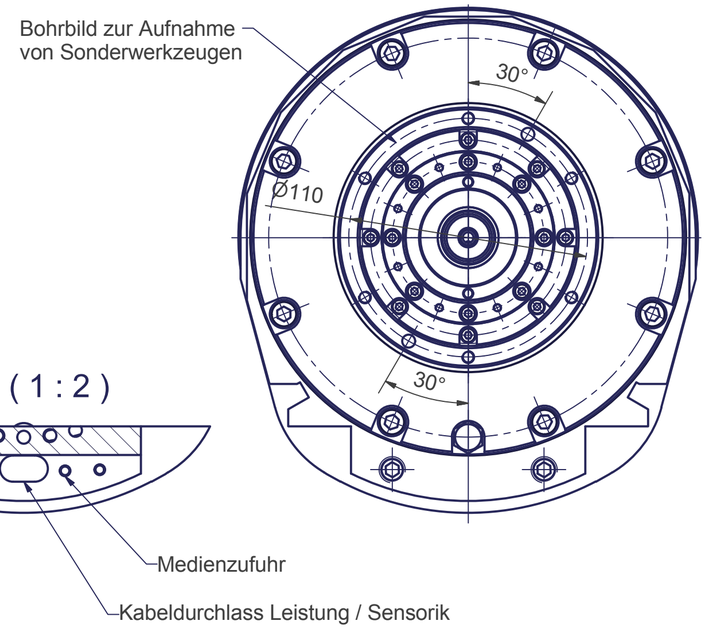

B-B (1 : 2)

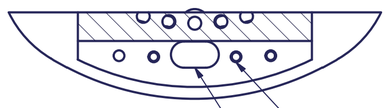

Diese Zeichnung darf nur mit unserer schriftlichen Genehmigung verwendet oder an andere weitergegeben werden	unbemaßte Kanten mit 0,2 gebrochen unbemaßte Bohrungsabstände ± 0,1 ab 0-Punkt	Oberflächenangabe n. DIN ISO 1302, Rz n. DIN 4768 in µm	Allgem. Toleranz n. ISO 2768-1 m Form-u. Lagetoleranz nach ISO 1101	Maßstab 1:2	11.07.2010
				Werkstoff	
			Datum / Name	Spindel HSK A63 18 kW 12.000 1/min mit Sonderaufnahme	
		Gezeichnet	12.07.2010 / mg		
		Kontrolliert			
		Norm			
		TRAMEC GmbH			1
					A2
Status	Änderungen	Datum	Name	C:\VaultArbeitsordner\CaxDaten\AC 2 G\200 24 XXX\200 24 770 00 00 Kundenlayout.idw	