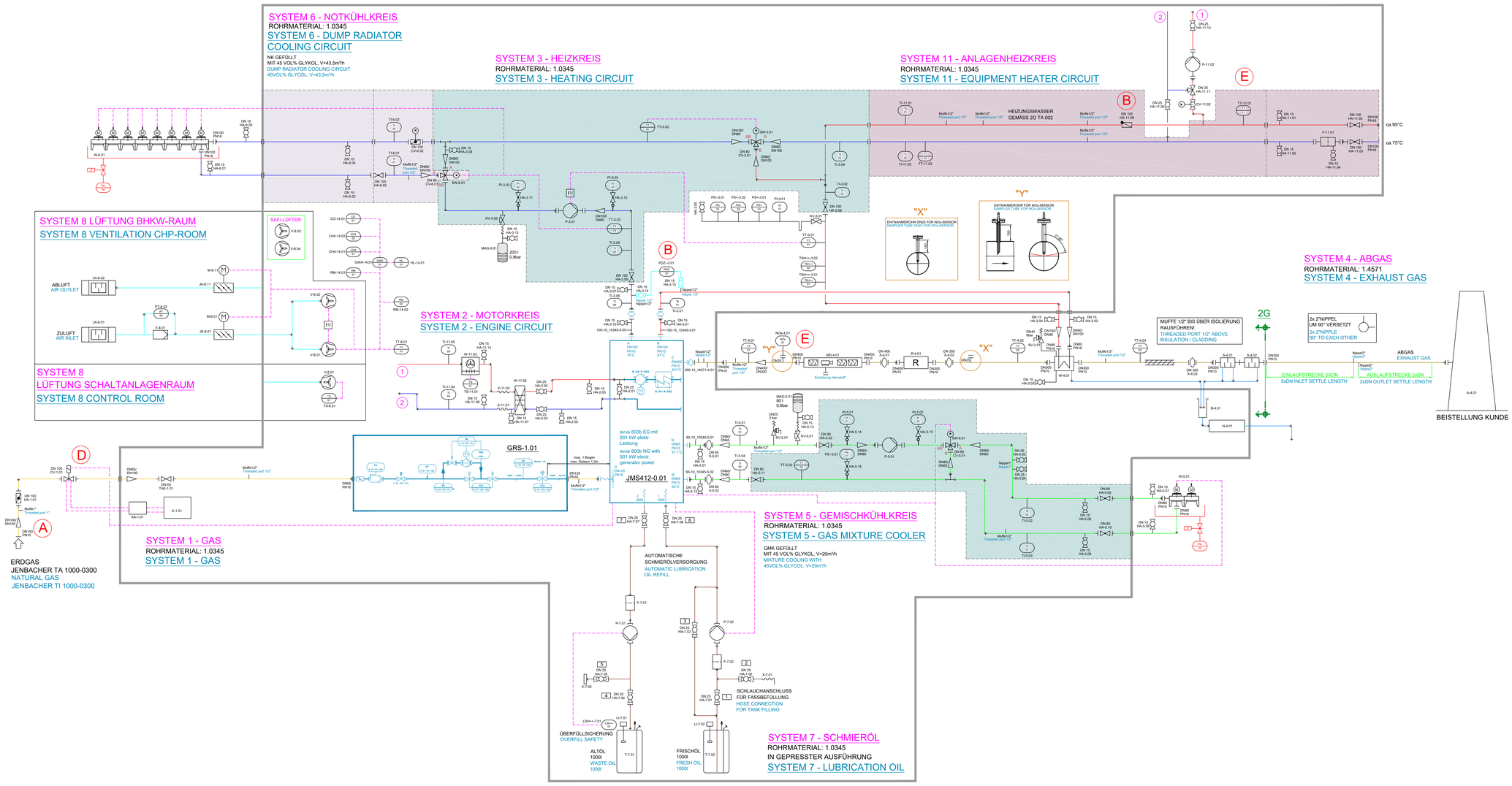

GEMISCHKÜHLKREIS
MIXTURE COOLING CIRCUIT
HEIZKREIS RÜCKLAUF
HEATING RETURN
HEIZKREIS VORLAUF
HEATING FLOW
NOTKÜHLKREIS RÜCKLAUF
LOAD BALANCING COOLING RETURN
NOTKÜHLKREIS VORLAUF
LOAD BALANCING COOLING FLOW
GASLEITUNG
GAS
ABGASLEITUNG
EXHAUST GAS
SCHMIERÖLLEITUNG
LUBRICATING OIL
LÜFTUNG
VENTILATION
KONDENSATLEITUNG
CONDENSATE
SIGNALLEITUNG
SIGNAL LINE

LEGENDE: KOMPONENTEN & ARMATUREN
KEY: COMPONENTS & INSTRUMENTS

KUGELHAHN / BALL VALVE	FLANSCHVERBINDUNG / FLANGE CONNECTION	PUMPE / PUMP	
SCHIEBER / GATE VALVE	KOMPENSATOR / COMPENSATOR	KOMPRESSOR / COMPRESSOR	
KAPPENVENTIL / FLAP VALVE	KOMPENSATOR GEFLANSCHT / FLANGED COMPENSATOR	GEBLÄSE / BLOWER	
3-WEGE VENTIL / THREE WAY VALVE	SCHMUTZFÄNGER / DIRT TRAP	ELEKTROMOTOR / MOTOR	
ABSPERRVENTIL / BALL VALVE	FILTER / FILTER	ELEKTROMOTOR GEREGELT	
ABSPERRKLAPPE / BUTTERFLY VALVE	AKTIVKOHLEFILTER / ACTIVATED CARBON FILTER	MOTOR (CONTROLLED) MEMBRANAUS-DEHNUNGSGEFÄSS / EXPANSION TANK	
RÜCKSCHLAGKLAPPE / RETURN VALVE	ROHRBÜNDEL-WÄRMETAUSCHER / TUBE BUNDLE HEAT EXCHANGER	KLIMAGERÄT / AIR CONDITIONING UNIT	
MAGNETVENTIL / MAGNETIC VALVE	PLATTEN-WÄRMETAUSCHER / PLATE HEAT EXCHANGER	KÜHLER / COOLER	
FEDERBELASTETES VENTIL / SPRING LOADED VALVE	SCHALLDÄMPFER / SILENCER	KAMINANLAGE / CHIMNEY	
DRUCKREGLER / PRESSURE REGULATOR	OXIDATIONS-KATALYSATOR / CATALYST	GASFACKEL / GAS FLARE	
SICHERHEITSVENTIL / SAFETY VALVE	KONDENSATVORLAGE / CONDENSATE DRAIN	ISOLIERUNG / INSULATION	
REDUZIERUNG / REDUCTION	WETTERSCHUTZGITTER / WEATHER PROTECTION	JALOUSIEKLAPPE / LOUVER	
KÜHLWASSERVORWÄRMUNG / COOLING WATER PREHEATING		FLAMMENRÜCKSCHLAG-SICHERUNG / FLASHBACK ARRESTOR	

LEGENDE: SENSORIK
EXPLANATION: SENSORS

PI	MANOMETER / PRESSURE INDICATOR	PSH+	DRUCKWÄCHTER / PRESSURE SWITCH HIGH
TI	THERMOMETER / TEMPRETURE INDICATOR	PSHH+	SICHERHEITSDRUCKWÄCHTER / PRESSURE SWITCH HIGH HIGH
PS+	ABGASDRUCK-SCHALTER / EXHAUST GAS PRESSURE SWITCH	PSL-	UNTERDRUCKWÄCHTER / PRESSURE SWITCH LOW
PS-	UNTERDRUCKSCHALTER / PRESSURE SWITCH LOW	PSLL-	SICHERHEITS-UNTERDRUCKBEGRENZER / PRESSURE SWITCH LOW LOW
PS+	DRUCKSCHALTER / PRESSURE SWITCH HIGH	PT	DRUCKMESSUMFORMER / PRESSURE TRANSMITTER
LIC	FÜLLSTANDSANZEIGE / LEVEL INDICATOR	TSH+	TEMPERATURWÄCHTER / TEMPERATURE SWITCH HIGH
LSHH+	ÜBERFÜLLSICHERUNG (max) / OVERFILL PROTECTION (max)	TSHH+	SICHERHEITS-TEMPERATURWÄCHTER / TEMPERATURE SWITCH HIGH HIGH
LP	LECKAGEÜBERWACHUNG / LEAK CONTROL	TT	TEMPERATURFÜHLER / TEMPERATURE TRANSMITTER
LSA-	FÜLLSTANDSÜBERWACHTUNG (min) / FILLING PROTECTION (min)	GWA	GASWARNANLAGE / GAS DETECTOR
PIC	DRUCKMESSUMFORMER MIT REGELFUNKTION / PRESSURE INDICATOR CONTROL	RMA	RAUCHMELDEANLAGE / SMOKE DETECTOR
LI	FÜLLSTANDSANZEIGE / LEVEL INDICATOR	CV	STEUERVENTIL / CONTROL VALVE
FQ	ZÄHLER ZUR LEITTECHNIK / FLOW METER FOR SCADA	FSA++	DURCHFLUSSBEGRENZER / FLOW REGULATING VALVE
Q	SENSOR (GAS) / SENSOR	PIT	DRUCKMESSUMFORMER MIT LOKALER ANZEIGE / PRESSURE INDICATOR TRANSMITTER WITH LOCAL GAUGE
CO	CO SENSOR / CO SENSOR	TS	THERMOSTAT / THERMOSTAT
CH4	CH4 SENSOR / CH4 SENSOR	HL	HUPE / LAMPE / HORN /LAMP
FQ Σ (000)	ZÄHLER ZUR LEITTECHNIK / FLOW METER	FU	FREQUENZUMRICHTER / FREQUENCY CONVERTER

INDEX	ÄNDERUNG	DATUM	GEZEICHNET
E	Revision E	26.02.2020	Grauberger
D	Revision D	19.02.2020	Grauberger
C	As built	28.01.2020	Grauberger

2G Energietechnik
2G Energietechnik GmbH
Benzstraße 3
48619 Heek
Telfon: 02568/9347-0
e-Mail: info@2-g.de

AB-Nummer:	ID-Nummer:	Projektleiter:
19001787	JZ466-JZ468	Marc Kemper
AB-NUMBER	ID-NUMBER	PROJECT MANAGER

Kunde:
STRABAG Umwelttechnik GmbH
Lingnerallee 3
01069 Dresden
Deutschland
CUSTOMER

Anlagenstandort:
Geothermie Kraftwerk
An der B299
84518 Garching an der Alz
Deutschland
SITE / LOCATION

Projekt:
STRABAG BRUCK
PROJECT

Datum:	Gezeichnet:	Maßstab:	Plan - Index:
30.08.2019	Grauberger	-	-
DATE	DRAWN BY	SCALE: NOT TO SCALE	PLAN INDEX

Dok.-ID:	Status:	Projektnr.:
DOK. ID	STATUS	PROJECT NR.

LEGENDE: SYSTEM
KEY: SYSTEM

SYSTEM 1: GAS	SYSTEM 1: GAS
SYSTEM 2: MOTORKREIS	SYSTEM 2: ENGINE CIRCUIT
SYSTEM 3: HEIZKREIS	SYSTEM 3: HEATIN CIRCUIT
SYSTEM 4: ABGAS	SYSTEM 4: EXHAUST GAS
SYSTEM 5: GEMISCHKÜHLKREIS	SYSTEM 5: INTERCOOLER CIRCUIT
SYSTEM 6: NOTKÜHLKREIS	SYSTEM 6: DUMP CIRCUIT
SYSTEM 7: SCHMIERÖL	SYSTEM 7: LUBRICATION OIL
SYSTEM 8: LÜFTUNG	SYSTEM 8: VENTILATION
SYSTEM 9: DAMPFERZEUGER	SYSTEM 9: STEAM GENERATOR
SYSTEM 10: DAMPFWÄRMETAUSCHER	SYSTEM 10: STEAM WATER HEAT EXCHANGER
SYSTEM 11: ANLAGENHEIZKREIS	SYSTEM 11: PLANT HEATING CIRCUIT
SYSTEM 12: HEIZWASSERSPEICHER	SYSTEM 12: THERMAL STORE
SYSTEM 13: DRUCKHALTUNG	SYSTEM 13: PRESSURE POSITION
SYSTEM 14: GASWARN-/ RAUCHMELDEANLAGE	SYSTEM 14: GAS ALARM AND SMOKE DETECTION
SYSTEM 15: ABSORBER HEIZKREIS	SYSTEM 15: ABSORBTION CHILLER HEATING CIRCUIT
SYSTEM 16: ABSORBER RÜCKKÜHLKREIS	SYSTEM 16: ABSORBTION CHILLER COOLING CIRCUIT
SYSTEM 17: ABSORBER KALTWASSERKREIS	SYSTEM 17: ABSORBTION CHILLER COLD WATER CIRCUIT
SYSTEM 18: SONDERKREISE / SONSTIGE	SYSTEM 18: OTHER CIRCUITS

CONTAINER WAND
CONTAINER WALL
UNIT LINIE
UNIT LINE
BEISTELLUNG JENBACHER
SUPPLY JENBACHER

JENBACHER JMS 412 ERDGAS MIT AWT 75°C/95°C (SYSTEM 3) CONTAINER INSTALLATION